DUKA

ЕЛЕКТРИЧЕСКА КАНА
(МОДЕЛ: BW-2169 BKB)
220-240V, 50 Hz, 1850-2200 W, Клас I, IPXo
Превод от английски език

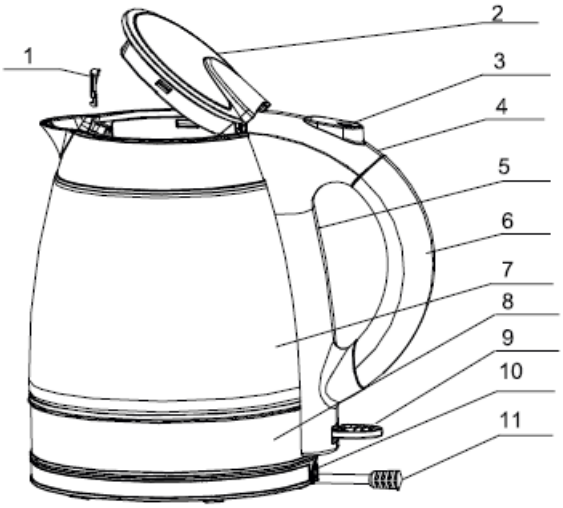

ОПИСАНИЕ

1. Филтър
2. Капак
3. Копче за повдигане на капака
4. Покритие на дръжката
5. Дръжка
6. Прозрачна дръжка
7. Корпус
8. Подложка
9. Бутон за включване и изключване
10. Основа без кабел
11. Кабел

ВАЖНИ ИНСТРУКЦИИ ЗА БЕЗОПАСНОСТ

1. Уредът е предназначен за употреба само в домашни условия, но не и в търговски обекти. Производителят не поема отговорност за щети, произтекли от неправилна употреба или неспазване на инструкциите.
2. Моля, запазете тези инструкции, за да можете да ги използвате и в бъдеще. Ако дадете уреда на друго лице, моля предайте и тези инструкции заедно с уреда.
3. Преди да включите щепсела в контакта, проверете дали напрежението на контакта и параметрите за тока отговарят на характеристиките, посочени на етикета на уреда.

4. Никога не потапяйте във вода и не мокрете нагряващата основа и каната. Ако това се случи, предайте уреда за проверка от квалифициран персонал, включително за смяна на кабела. Ако е необходим ремонт, изпратете уреда в отдела за обслужване на клиенти.
5. Не използвайте уреда, ако:
   - уредът или кабелът са повредени;
   - сте изпуснали уреда на земята.
6. Винаги изключвайте щепсела от контакта:
   - след употреба;
   - при повреда;
   - преди почистване.
7. Когато изключвате щепсела от контакта, никога не дърпайте кабела.
8. Децата не осъзнават опасностите, които могат да възникнат при използването на електрически уреди. Ето защо не бива да им позволявате да използват такива уреди.
9. Уредът не е предназначен за употреба от лица (включително деца) с ограничени физически, сензорни и психически способности, или лица, които нямат опит или достатъчно познания, ако не са под наблюдение и не са инструктирани относно използването на уреда от лицето, което отговаря за тяхната безопасност.
10. Не се опитвайте да сваляте части от корпуса или да поставяте метални предмети в уреда.
11. За да не повредите кабела, не го оставяйте да виси от остри ръбове.
12. Не излагайте уреда на въздействието на дъжд или влага и не го използвайте на открито или с мокри ръце.
13. Използвайте само чиста студена вода, след като източите водата от чешмата в продължение на около две минути преди да напълните каната.
14. Уредът работи при много висока температура. Внимание – съществува опасност от изгаряне от парата или преливащата вода. Не докосвайте никоя част от каната, освен дръжката (когато уредът е включен) и се уверете, че капакът е затворен добре. Уредът е предназначен за затопляне само на вода. Никога не наливайте други течности в каната.
15. Уредът трябва да бъде разположен по такъв начин, че да имате достъп до щепсела.
16. Ако препълните каната, при завиране водата може да прелее.
17. ПРЕДУПРЕЖДЕНИЕ – Поставяйте капака така, че посоката, в която отвежда парата, да не е към дръжката.
18. ПРЕДУПРЕЖДЕНИЕ – Не махайте капака, когато водата ври.
19. Каната трябва винаги да се използва със стойката.
20. ВНИМАНИЕ – Уверете се, че каната е изключена преди да я свалите от стойката.
21. Уредът е предназначен за употреба в домашни условия и за други подобни приложения, като:
    - в кухните на магазини, офиси и други работни помещения;
    - в хотелски и мотелски стаи, и други помещения за настаняване;
    - фермерски къщи;
    - семейни хотели.

ИНСТРУКЦИИ ЗА РАБОТА

Преди първа употреба

Преди да използвате уреда за първи път, го почистете като сварите вода няколко пъти и всеки път наливате чиста вода до горната резка на каната (7). Водата ще започне да ври след около 5 минути и уредът ще се изключи автоматично.

Употреба

1. Поставете основата без кабел (10) върху твърда и равна повърхност.
2. Налейте желаното количество чиста вода в каната (7). Не докосвайте никоя част на каната, освен дръжката. Когато използвате уреда, се уверете, че капакът (2) е плътно затворен. Количеството вода може да бъде измерено с резките, отбелязани от външната страна на каната. Винаги спазвайте изискванията за минимално и максимално количество вода в каната и проверявайте дали капакът (2) е плътно затворен.
3. Поставете каната върху подложката (8) по такъв начин, че дъното на каната да пасне отлично на основата.
4. Включете щепсела в контакта.
5. Преместете бутона за включване / изключване в позиция ‘I’, за да задействате процеса на загряване. Лампичката ще светне.
6. Когато водата заври, бутонът за включване / изключване (9) ще се върне автоматично в позиция ‘0’ и лампичката ще изгасне. Електрическата кана за вода може да бъде изключена ръчно с преместване на бутона за включване / изключване в позиция ‘0’.
7. Горещата вода може да бъде прелята безопасно през чучура в друг съд.
8. Каната има автоматично реле за изключване, което я предпазва от повреди при неправилна употреба, като включване без вода или след извиране на водата от съда.
9. В такива случаи трябва да изключите щепсела от контакта незабавно и да налеете вода след като изчакате около 15-20 минути, за да може каната да се охлади.

ОТСТРАНЯВАНЕ НА КОТЛЕН КАМЪК

1. Ако уредът се изключва преди завиране на водата, това е знак, че трябва да отстраните котления камък.
2. Може да използвате традиционните препарати за сваляне на котлен камък, при положение, че спазвате дадените инструкции. Не пълнете каната до горната резка, за да не допуснете преливане на водата от каната при разпенване под влиянието на препарата за сваляне на котлен камък.
3. За да почистите каната изцяло от остатъците от котлен камък, повторете процедурата няколко пъти, като всеки път използвате чиста вода. След като приключите, изплакнете каната с чиста вода.

ПОЧИСТВАНЕ И ГРИЖИ

1. Преди да почистите уреда се уверете, че е изключен от контакта и че се е охладил напълно.
2. Не използвайте абразивни препарати или разтвори с агресивно действие.
3. Не потапяйте основата и каната в никакви течности. За да я почистите отвън, използвайте леко навлажнена кърпа, която не оставя мъх.

4. Препоръчително е периодично да отстранявате варовика от каната.

ТЕХНИЧЕСКИ ХАРАКТЕРИСТИКИ
Напрежение: 220-240V, 50Hz
Потребление на електроенергия: 1850-2200W
Обем: 1,7 л

1. **НЕ ПОТАПЯЙТЕ ВЪВ ВОДА**
2. **При каните, които използват конектор за управление на термостат, трябва да се използва подходящ конектор.**
3. **Ако кабелът е повреден, трябва да бъде сменен от производителя или в сервиз, или от друго квалифицирано лице, за да не се допусне опасност.**

ПРАВИЛНО ИЗХВЪРЛЯНЕ НА ПРОДУКТА

Този символ означава, че уредът не може да бъде изхвърлян заедно с останалите битови отпадъци в ЕС. За да избегнете евентуалните рискове за околната среда и човешкото здраве, произтичащи от неконтролираното изхвърляне на уреда, моля върнете уреда като използвате системите за събиране на използвани уреди или се свържете с местния търговски представител, от който е закупен продуктът. Той може да ви помогне с предоставянето на продукта за безопасно рециклиране.